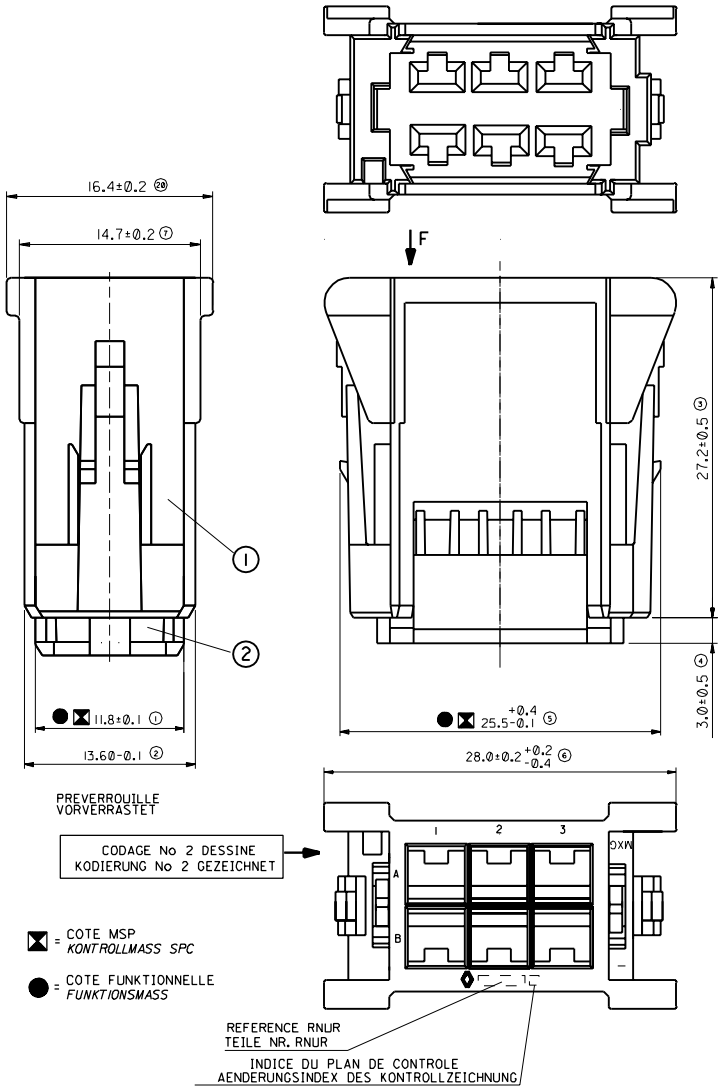

NOTICE DE CONTROLE

AU PIED A COULISSE

-CONTROLER LES COTES SUR LE DESSIN DU CONNECTEUR

AVEC LE CALIBRE A (GO)

INSERER LE CALIBRE A DANS L'ALVEOLE. CE CALIBRE DOIT S'ENCLIQUETER.
UTILISER L'ANNEAU POUR L'EXTRAIRE.

CONFORME AU CAHIER DES CHARGES 36 05 019
-TEMPERATURE CLASSE 2
-VIBRATION CLASSE 1
-ETANCHEITE CLASSE 0

TOUTE NON CONFORMITE SUR UNE PIECE ENTRAINE LE REFUS DU LOT CORRESPONDANT.
CE PLAN DE CONTROLE ETANT UN EXTRAIT DU PLAN DE FABRICATION,
ON FERA REFERENCE POUR TOUT LITIGE AU PLAN DE FABRICATION

OUTIL DE DEMONTAGE GRILLE 210 S 005
OUTIL DE DEMONTAGE CONTACT 210 S 001

KONTROLL-NOTIZ

MIT HILFE DES MESS-SCHIEBERS SIND DIE AUF DER ZEICHNUNG VERMERKTEN MASSE ZU UEBERPRUEFEN

MESS-STIFT A (GO) IN DIE KAMMER EINFUEHREN; DER MESSSTIFT MUSS VERRRASTEN;
ZUM HERAUSZIEHEN DEN RING BENUTZEN

UEBEREINSTIMMUNG MIT DEM LASTENHEFT 36 05 019
-TEMPERATUR KLASSE 2
-VIBRATION KLASSE 1
-DICHTIGKEIT KLASSE 0

NICHTUEBEREINSTIMMUNG INNERHALB DES LOSES BERECHTIGT ZUR ZURUECKGABE DES GANZEN LOSES

-DIESER PLAN IST EIN AUSZUG AUS DEN EINZELTEILPLAENEN. GEGEBENFALLS SIND DIESE EINZUSEHEN

-WERKZEUG ZUR ENTRIEGELUNG DES SPACERS 210 S 005

-WERKZEUG ZUR ENTRIEGELUNG DES KONTAKTS 210 S 001

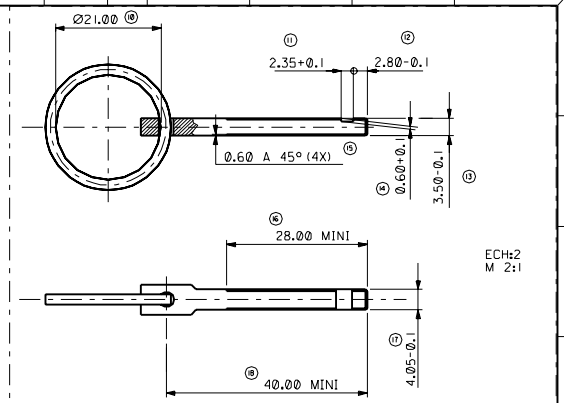

CALIBRE A

CONTROLE DE L'ENCLIQUETAGE DE L'ALVEOLE (GO)
MATIERE 45 NCD 17 56 HRC

MESS-STIFT A

ZUR KONTROLLE DER VERRASTUNG IN DER KAMMER (GO)
MATERIAL: 45 NCD 17 56 HRC

LORS DU CONTROLE VERIFIER VISUELLEMENT LA CONFORMITE DETROMPAGE/COULEUR WAEHREND DER KONTROLLE DIE UEBEREINSTIMMUNG DER KODIERUNG (FARBE) PRUEFEN			
1	CRISTAL NATUR	98172-1001	770319 7674
2	NOIR SCHWARZ	98172-1002	770319 7575
3	GRIS GRAU	98172-1003	770319 7675
4	BLEU BLAU	98172-1004	770319 7676
5	MARRON BRAUN	98172-1005	770319 7677
6	ROUGE ROT	98172-1006	770319 7678
DETROMPAGE VUE SUIVANT "F" KODIERUNG IN ANSICHT "F"	COULEUR FARBE	REFERENCE MOLEX TEILE NR. MOLEX	REFERENCE RNUR TEILE NR. RNUR

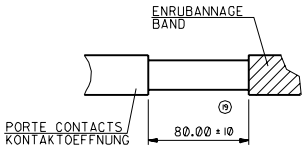

No.	DESIGNATION BEZEICHNUNG	REFERENCE MOLEX MOLEX TEILE NR.	MATIERE MATERIAL
1	BOITIER PC 6 GEHAEUSE PC 6	98172-0001	PBT NON CHARGE CRISTAL PBT UNVERSTAERKT NATUR
		98172-0002	PBT NON CHARGE NOIR PBT UNVERSTAERKT SCHWARZ
		98172-0003	PBT NON CHARGE GRIS PBT UNVERSTAERKT GRAU
		98172-0004	PBT NON CHARGE BLEU PBT UNVERSTAERKT BLAU
		98172-0005	PBT NON CHARGE MARRON PBT UNVERSTAERKT BRAUN
		98172-0006	PBT NON CHARGE ROUGE PBT UNVERSTAERKT ROT
2	GRILLE PC 6 SPACER PC 6	98173-0001	PBT CHARGE 15% FV NOIR PBT 15% GLASFASERVERSTAERKT SCHWARZ

CONDITIONNEMENT

CARTON A 16 (300x200x125)
6 CROISILLONS (10x5)/CARTON
50 PIECES/CROISILLON
300 PIECES/CARTON
POIDS 1.9 Kp/CARTON

VERPACKUNG

KARTON A 16 (300x200x125)
6 GITTERFACHEINSAETZE (10x5)/KARTON
50 TEILE/GITTERFACHEINSATZ
300 TEILE/KARTON
GEWICHT 1.9 Kp/KARTON

BOITIER POUR CONTACTS SICMA 2.8x0.8
RNUR-REF 770349 7153
RNUR-REF 770349 7154
RNUR-REF 770349 7155

GEHAEUSE FUER KONTAKTE SICMA 2.8x0.8
RNUR-REF 770349 7153
RNUR-REF 770349 7154
RNUR-REF 770349 7155

REV.	DATE	ECN	NEW REVISION
E1	00.09.06	0048	POS.6 DEVIENT 28.0+-0.2-0.4 ETAIT 28.0+-0.2
E	00.01.27	3474	CHANGEMENT GRILLES EXTERIEURS DU A L'AGRESSIVITE
D3	99.08.18	3349	REPL DU CONFORMITE DES LINGUETS POUR CONTACT SELON 3 DE FIL.
D2	97.04.11	2475	REVEN AU PIED DES LINGUETS DE RETENTION DES CONTACTS MODIFIE EN P=5.8 . CARTOUCHE RENAULT MODIFIL.
D1	96.01.12	1830	INDICE DU PLAN DE CONTROLE ET DATE DE CHANGEMENT DU PLAN DE CONTROLE DU PERNO SECONDAIRE ALIGTO DANS LE TABLEAU. CHANGEMENT MATERIEL DU VERROU SECONDAIRE EN CRISTAL ETAIT DU CELANS. TABLEAU AVEC LES INDICES DE REVISION AJOUTES.

Note BE / DO note

Indice de modification du plan fournisseur
Supplier's drawing modification index
Note BE / DO note

English/Français

BOITIER PORTE-CLIP 6 VOIES
CLIP 2.8 SICMA.

Masse / weight 0.0058 kg

C.T.	Service Department
300	60606

Numero / Number of: VOIR TABLEAU

Sur plan numero / On the drawing number: Ind

Numero de concurrence / Competitive number: 7 703 197 674

Planche / Sheet | Modif. / Issue

Utilisateurs / Users | Reglement / Regulation

Numero du visa / Visa number

RENAULT

REVISE ONLY ON CAD SYSTEM | SH. | REV.

CADCAM FILENAME: SDA98172 DGN

THIS DRAWING CONTAINS INFORMATION THAT IS PROPRIETARY TO MOLEX INC. & SHOULD NOT BE USED WITHOUT WRITTEN PERMISSION

TITLE: PLAN DE CONTROLE
BOITIER PC 6 VOIES 2.8 SICMA
KONTROLLPLAN
GEHAEUSE PC 6 POL. 2.8 SICMA

MOLEX EUROPE

SHEET NO. 1 / 1 | DATE 92 /02 /21

PART NO. VOIR TABLEAU / SIEHE TABELLE / SEE CHART

DWG NO. SDA-98172 | SIZE D

5453-1884

LTR	REVISIONS	BY
E1	EIN MOD G-2001-0048	2000-09-06

FOR PREVIOUS DRAWING ISSUES SEE 'EDIS'

DIMENSIONS SHOWN (METRIC) INCH
UNLESS OTHERWISE SPECIFIED TOLERANCES ANGULAR ±0°

	INCH	(METRIC)
3 PLACE	±	±
2 PLACE	±	± 0.1
1 PLACE	±	± 0.1

DRAFT WHERE APPLICABLE MUST REMAIN WITHIN DIMENSIONS

DESIGN DIMENSION (PRIMARY): ☒ (MM) ☐ IN.

EQUIVALENT DIMENSION (SECONDARY): ☐ (MM) ☐ IN.

DRWG BY: PST

CHK'D BY

APP'D BY

SCALE: 5 : 1