19324

| MATERIAL NUMBER | ALTERNATE PART NUMBER | NOM WIRE SIZE AND RANGE ($MM^2$) | NOM BOLT SIZE (MM) | INSULATION COLOR (REF) | DIMENSIONS a1 MIN | a2 ±1.0 | d1 MIN | d2 ±0,7 | d3 ±0,25 | d4+0,5/-0 | L MAX | r MIN | s1 NOM | s2 MIN |
|---|---|---|---|---|---|---|---|---|---|---|---|---|---|---|
| 193240001 | AA1-832-M2,5 | 1 (0,5 - 1) | 2,5 | RED | 4,25 | 10,0 | 1,6 | 2,77 | 6,45 | 3,2 | 17,3 | 4 | 0,71 | 0,4 |
| 193240002 | AA1-832-M3 | 1 (0,5 - 1) | 3 | | 4,25 | 10,0 | 1,6 | 3,29 | 6,45 | 3,2 | 17,3 | 4,5 | 0,71 | 0,4 |
| 193240003 | AA1-832-M3,5 | 1 (0,5 - 1) | 3,5 | | 4,25 | 10,0 | 1,6 | 3,79 | 6,45 | 3,2 | 17,3 | 4,5 | 0,71 | 0,4 |
| 193240004 | AA1-821-M4 | 1 (0,5 - 1) | 4 | | 4,25 | 10,0 | 1,6 | 4,39 | 7,92 | 3,2 | 18,1 | 6 | 0,71 | 0,4 |
| 193240005 | AA1-822-M5 | 1 (0,5 - 1) | 5 | | 4,25 | 10,0 | 1,6 | 5,39 | 11,86 | 3,2 | 21,0 | 6,5 | 0,71 | 0,4 |
| 193240006 | BB2,5-823-M3 | 2,5 (1 - 2,5) | 3 | BLUE | 4,25 | 10,5 | 2,1 | 3,29 | 6,35 | 4,1 | 16,8 | 4,5 | 0,79 | 0,4 |
| 193240007 | BB2,5-823-M3,5 | 2,5 (1 - 2,5) | 3,5 | | 4,25 | 10,5 | 2,1 | 3,79 | 6,35 | 4,1 | 16,8 | 4,5 | 0,79 | 0,4 |
| 193240008 | BB2,5-837-M4 | 2,5 (1 - 2,5) | 4 | | 4,25 | 10,5 | 2,1 | 4,39 | 7,92 | 4,1 | 18,5 | 6 | 0,79 | 0,4 |
| 193240009 | BB2,5-839-M5 | 2,5 (1 - 2,5) | 5 | | 4,25 | 10,5 | 2,1 | 5,39 | 8,69 | 4,1 | 19,2 | 6,5 | 0,79 | 0,4 |
| 193240010 | BB2,5-825-M6 | 2,5 (1 - 2,5) | 6 | | 4,25 | 10,5 | 2,1 | 6,61 | 11,86 | 4,1 | 21,3 | 7,5 | 0,79 | 0,4 |
| 193240011 | BB2,5-818-M8 | 2,5 (1 - 2,5) | 8 | | 4,25 | 10,5 | 2,1 | 8,51 | 13,56 | 4,1 | 25,1 | 10 | 0,79 | 0,4 |
| 193240012 | C6-836-M4 | 6 (2,5 - 6) | 4 | YELLOW | 6,00 | 14,0 | 3,3 | 4,39 | 7,16 | 5,6 | 23,1 | 6 | 1,02 | 0,5 |
| 193240013 | C6-828-M5 | 6 (2,5 - 6) | 5 | | 6,00 | 14,0 | 3,3 | 5,39 | 9,53 | 5,6 | 23,0 | 6,5 | 1,02 | 0,5 |
| 193240014 | C6-830-M6 | 6 (2,5 - 6) | 6 | | 6,00 | 14,0 | 3,3 | 6,61 | 13,46 | 5,6 | 25,3 | 7,5 | 1,02 | 0,5 |
| 193240015 | C6-830-M8 | 6 (2,5 - 6) | 8 | | 6,00 | 14,0 | 3,3 | 8,51 | 13,46 | 5,6 | 25,3 | 10 | 1,02 | 0,5 |
| 193240016 | C6-840-M10 | 6 (2,5 - 6) | 10 | | 6,00 | 14,0 | 3,3 | 10,63 | 14,94 | 5,6 | 27,1 | 12 | 1,02 | 0,5 |

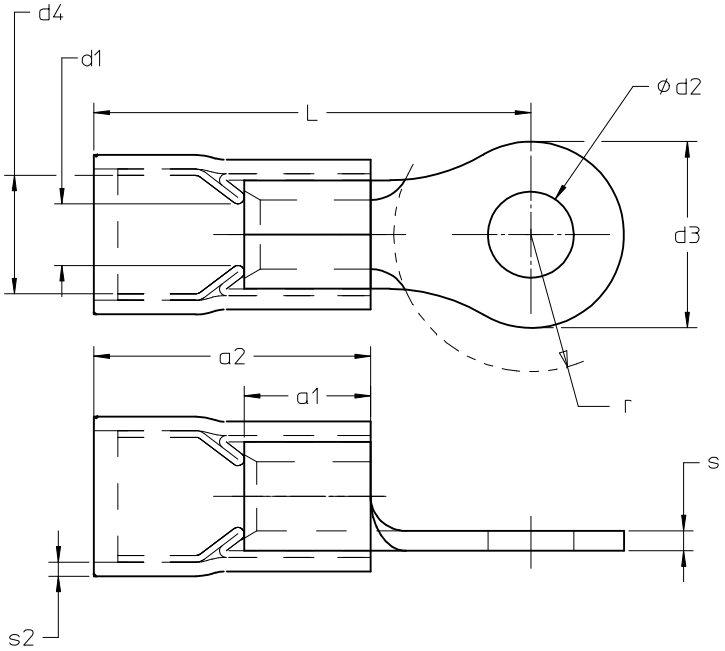


NOTES:
1. MATERIALS:
   TERMINAL: TIN-PLATED COPPER.
   STRAIN-RELIEF FERRULE: TIN-PLATED COPPER ALLOY
   INSULATION: NYLON (SEE CHART FOR COLOR)
2. PARTS ARE ROHS COMPLIANT.

SALES DRAWING

| REV | DESCRIPTION |
|---|---|
| 2 | ADD COLOR REF<br>EC NO: IPG2017-0610<br>DRWN:GROJAS01 2017/01/04<br>CHKD:JMACNEIL 2017/01/04<br>APPR:JMACNEIL 2017/01/25 |

QUALITY SYMBOLS: ▼=0, (C)=0

GENERAL TOLERANCES (UNLESS SPECIFIED)

| | mm | INCH |
|---|---|---|
| 4 PLACES | ± --- | ± --- |
| 3 PLACES | ± --- | ± --- |
| 2 PLACES | ± 0.05 | ± --- |
| 1 PLACE | ± 0.10 | ± --- |
| ANGULAR ±---° | | |

DRAFT WHERE APPLICABLE MUST REMAIN WITHIN DIMENSIONS

DIMENSION STYLE: MM ONLY
SCALE: ---
DESIGN UNITS: METRIC
THIRD ANGLE PROJECTION

DRAWN BY: ETHRODAHL DATE: 2012/07/17
CHECKED BY: JMACNEIL DATE: 2012/07/17
APPROVED BY: JMACNEIL DATE: 2012/12/11

TITLE: METRIC RING TERMINALS AVIKRIMP 0,5 - 6 MM2

MOLEX INCORPORATED

MATERIAL NO.: SEE CHART
DOCUMENT NO.: SD-19324-001
SHEET NO.: 1 OF 1
SIZE: B

THIS DRAWING CONTAINS INFORMATION THAT IS PROPRIETARY TO MOLEX INCORPORATED AND SHOULD NOT BE USED WITHOUT WRITTEN PERMISSION