NUMBER 175194

三角法 (3rd ANGLE PROJECTION)

METRIC

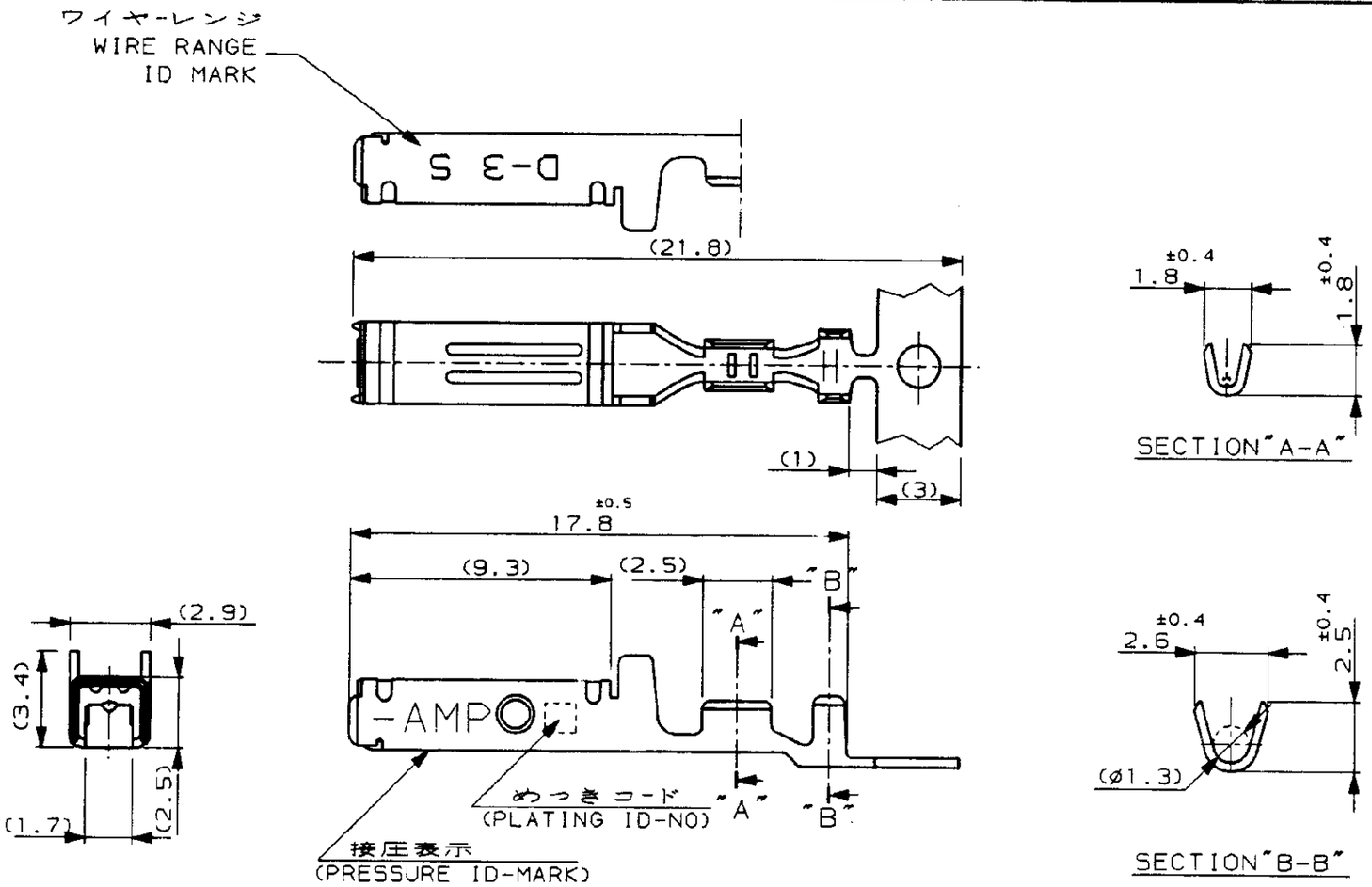

注記

1. 低接圧型コンタクト ： 一般向け及び多極用
2. 高接圧型コンタクト ： 高電流用及び強振動用
3. 金めっきは接触部のみとする

NOTES

1. CONTACT TYPE;LOW PRESSURE TYPE(FOR GENERAL)
2. CONTACT TYPE;HIGH PRESSURE TYPE (FOR HIGH CURRENT OR ANTI-VIBRATION)
3. GOLD-PL. CONTACT AREA ONLY

備考(REMARK) 接圧表示(ID-MARK) 接点タイプ(CONT. TYPE)	めっきコード (PL. ID NO)	仕上(FINISH) 3	型番(P/N)
2 H	5	光沢錫めっき(BRIGHT TIN-PL.)	1- -5
	3	0.76μm最小金めっき(0.76μmMIN.Au-PL.)	1- -3
	2	0.38μm最小金めっき(0.38μmMIN.Au-PL.)	1- -2
1 OBSOLETE	~~5~~	~~光沢錫めっき(BRIGHT TIN-PL.)~~	~~-5~~
	3	0.76μm最小金めっき(0.76μmMIN.Au-PL.)	-3
	2	0.38μm最小金めっき(0.38μmMIN.Au-PL.)	175194-2

LTR	変更 (REVISION RECORD)	DR	CHK	DATE
A_2	REVISED(FJ00-4197-96)	K.I	Y.I	22/FEB '96
A_1	REVISED(FJ00-0263-94)	K.I	S.M	2-25 '94
A	REVISED(J-1211)	H.O	S.M	3-18 '92
O_1	REVISED(J-0225)	H.O	S.M	7-9 '91
O	RELEASED(J-12531)	TY	H.O	2-14 '91

Copyright ©1990 年 日本エー・エム・ピー株式会社
Copyright ©1990 AMP (Japan), LTD. ALL RIGHTS RESERVED.

AMP 日本エー・エム・ピー株式会社 Tokyo, Japan

適合電線許容範囲(WIRE RANGE)	AWG 28-24 (0.08-0.2mmSQ)
被覆外径(INSULATION DIA.)	0.8-1.4 mmø
材料(MATERIAL)	(COPPER ALLOY) 銅合金
仕上(FINISH)	(SEE TABLE) 表参照
DR. 5/27/'90	T-YONEBAYASHI
DE.	T-YONEBAYASHI
CHK. 14 FEB '91	H.OBATA
APP. 14 FEB '91	S.MANABE

名称(NAME) "S" SIZE (DYNAMIC SERIES REC. CONTACT) ダイナミックシリーズリセプタクルコンタクト

一般公差(GENERAL TOLERANCE): 10以下 ±0.2; 10を超え30以下 ±0.25; 30を超え100以下 ±0.3; 角度 ±3°

SIZE B | LOC J | 番号(No.) 175194

尺度(SCALE) 5-1 | REV. A_2 | SHEET 1 OF 1

(CUSTOMER DRAWING) 参考図面

U.BSS-111>U.DWG>S.C89-25173

単位:mm DIMENSIONS IN MM. DO NOT SCALE PRINT

PRINT DIST

AMP-J REV.10/'83