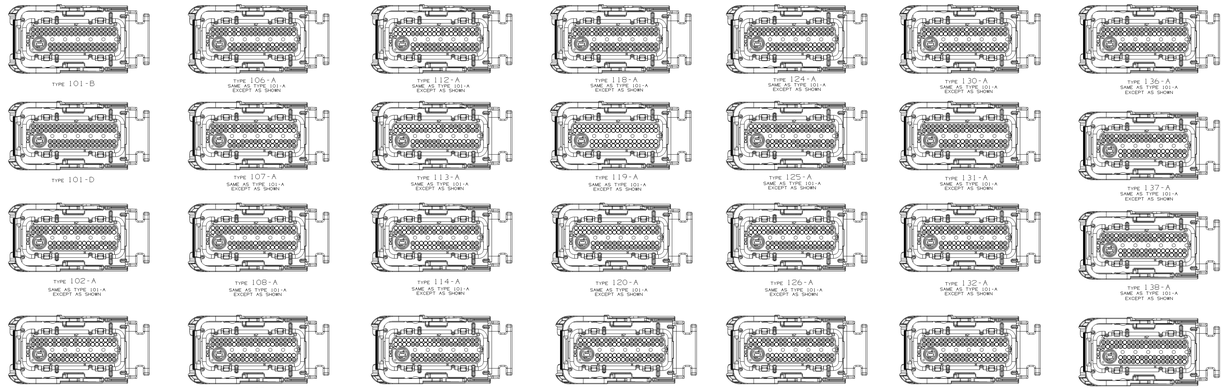

DRAWING NUMBER						
1546664						
SIZE	DWG	TYPE	TYPE	SHEET	SHEET	REV
A-D3	011	07	17	01	OF	01

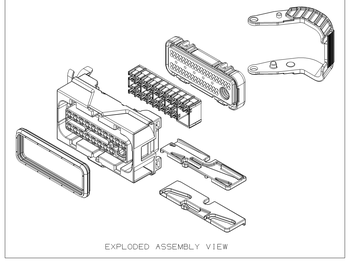

SYMBOL DEFINITION		MISSING SYMBOLS
A DIMENSION WITHOUT AN INSPECTION REPORT SYMBOL MAY DOES NOT REQUIRE INSPECTION. IT MAY BE CONTROLLED ON THE INDIVIDUAL COMPONENT DRAWING.	TOTAL NO OF INSPECTIONS REQUIRED 12	NO MISSING SYMBOLS NUMBER
	SAMPLE NO. SIZE 12	

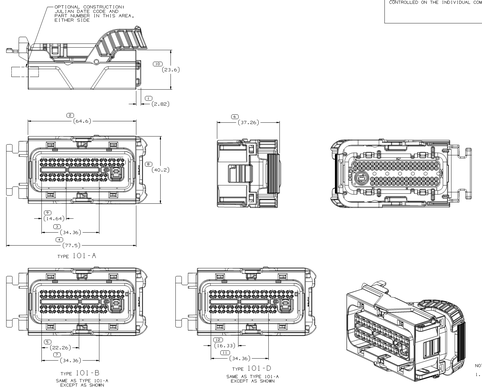

NOTES:

1. UNLESS OTHERWISE SPECIFIED AND/OR INDICATED:
   DIMENSIONS ARE TO FACE OF USER SHOWN AND AUTOMATICALLY ROUNDED BY COMPUTER FOR INSPECTION
   SEAL DIMENSIONS ARE TO SEALING SURFACE OF SEAL
   OTHER DIMENSIONS NOT SHOWN BUT REQUIRED FOR TOOL BUILD, SEE MATH MODEL FOR PRECISE TOOL PATH DATA.

2. VALIDATION:
   ASSEMBLIES VALIDATED PER SAE-USCAR-2 REV.2 USING SAE CABLE
   SEAL PER SAE-USCAR-2 REV.2 UNLESS OTHERWISE SPECIFIED SAE-USCAR-2
   CONNECTOR SYSTEM ENVIRONMENTAL TEST FOLLOWS:
   (PRESSURE/VACUUM AND SUBMERSION)

3. THIS PART CONTAINS THE FOLLOWING COMPONENTS:
   CONNECTOR HSG : SEE CHART
   SLIDE ASSIST RIGHT : (14)(15)
   SLIDE ASSIST LEFT : (14)(15)
   SLIDE ASSIST RIGHT : (15)(14)
   SLIDE ASSIST LEVER : (15)(14)
   TERMINAL : SEE CHART
   CAVITY PLUG : SEE CHART FOR PUNCH/MOLDED PATTERN

4. MATING PART INFORMATION LOCATED ON TX1 DRAWING (5)(9)(12):

5. ASM ACCEPTS FOLLOWING MANDATORY COMPONENTS:
   WIRE CRIMP COVER : (5)(21)(6)
   SECONDARY LOCK : (5)(21)(6)
   CPA : (5)(21)(6)
   WIRE TIE : WERKOSITI OR EQUIVALENT
   ASM ACCEPTS FOLLOWING OPTIONAL COMPONENTS:
   CPA : (5)(21)(6)
   CAVITY PLUG : (5)(6)(8)

5A. TERMINAL INSERTION CRIMP MUST BE LESS THAN 0.5 MM FROM THE FACE OF THE TERMINAL. (5)(22)(7) 1280 OT, OR EQUIVALENT
   SEE CABLE O.D. RANGE IS (1.90)-(1.47 DIA.

6. PRESTAGE RETENTION AND LEVER LOCK ENGAGE INFORMATION
   A. PRESTAGE RETENTION FORCE IS LESS THAN 20 N MAX SPECIFICATION.
   B. LEVER LOCK ENGAGE ENGAGE FORCE IS LESS THAN 70N MAX PER USCAR SPECIFICATION.

DRAWING NUMBER						
1546664						
SIZE	DWG	TYPE	TYPE	SHEET	SHEET	REV
A-D3	011	07	17	01	OF	01

PART NO	STYLE	REV	VPF	STATUS	TYPE	MATING PART DETAIL	CONN HSG P/N	CONN HSG COLOR	STRIN RLF/CABLE SEAL ASM P/N	PROCESS	
1390267	A	01			101-A	15/8010	1546008	BLK	1390266	PUNCH	3(4)(5)(6)(7)(8)(9)(10)(11)(12)(13)(14)(15)(16)(17)(18)
1412189	B	01		-	101-A	15/8010	1546008	BLK	1408196	PUNCH	1(2)(3)(4)(5)(6)(7)(8)(9)(10)(11)(12)(13)(14)(15)(16)(17)(18)
1412190	B	01		-	101-A	15/8010	1546008	BLK	1408197	PUNCH	1(2)(3)(4)(5)(6)(7)(8)(9)(10)(11)(12)(13)(14)(15)(16)(17)(18)
1440012	A	01		-	101-A	15/8010	1546008	BLK	1440013	PUNCH	2(4)(5)(6)(7)(8)(9)(10)(11)(12)(13)(14)(15)(16)(17)(18)
1440014	A	01		-	101-A	15/8010	1546008	BLK	1440015	PUNCH	1(2)(3)(4)(5)(6)(7)(8)(9)(10)(11)(12)(13)(14)(15)(16)(17)(18)
1440042	A	02		-	101-A	15/8010	1546008	BLK	1440043	PUNCH	1(3)(8)(11)(14)(17)(18)
1440047	A	02		-	101-A	15/8010	1546008	BLK	1440048	PUNCH	1(2)(3)(4)(5)(6)(7)(8)(9)(10)(11)(12)(13)(14)(15)(16)(17)(18)
1440051	A	02		-	101-A	15/8010	1546008	BLK	1440052	PUNCH	1(2)(4)(5)(6)(7)(8)(9)(10)(11)(12)(13)(14)(15)(16)(17)(18)
1440052	A	02		-	101-A	15/8010	1546008	BLK	1440053	PUNCH	1(2)(3)(4)(5)(6)(7)(8)(9)(10)(11)(12)(13)(14)(15)(16)(17)(18)
1440054	A	02		-	101-A	15/8010	1546008	BLK	1440055	PUNCH	1(2)(3)(4)(5)(6)(7)(8)(9)(10)(11)(12)(13)(14)(15)(16)(17)(18)
1440057	A	02		-	101-A	15/8010	1546008	BLK	1440058	PUNCH	1(3)(8)(11)(14)(17)(18)
1440059	A	02		-	101-A	15/8010	1546008	BLK	1440060	PUNCH	1(2)(3)(4)(5)(6)(7)(8)(9)(10)(11)(12)(13)(14)(15)(16)(17)(18)
1440062	A	02		-	101-A	15/8010	1546008	BLK	1440063	PUNCH	1(2)(4)(5)(6)(7)(8)(9)(10)(11)(12)(13)(14)(15)(16)(17)(18)
1440064	A	02		-	101-A	15/8010	1546008	BLK	1440065	PUNCH	1(2)(3)(4)(5)(6)(7)(8)(9)(10)(11)(12)(13)(14)(15)(16)(17)(18)
1440066	A	02		-	101-A	15/8010	1546008	BLK	1440067	PUNCH	1(3)(8)(11)(14)(17)(18)
1440068	A	02		-	101-A	15/8010	1546008	BLK	1440069	PUNCH	1(2)(3)(4)(5)(6)(7)(8)(9)(10)(11)(12)(13)(14)(15)(16)(17)(18)
1440070	A	02		-	101-A	15/8010	1546008	BLK	1440071	PUNCH	1(2)(4)(5)(6)(7)(8)(9)(10)(11)(12)(13)(14)(15)(16)(17)(18)
1440072	A	02		-	101-A	15/8010	1546008	BLK	1440073	PUNCH	1(2)(3)(4)(5)(6)(7)(8)(9)(10)(11)(12)(13)(14)(15)(16)(17)(18)
1440075	A	02		-	101-A	15/8010	1546008	BLK	1440076	PUNCH	1(3)(8)(11)(14)(17)(18)
1440077	A	02		-	101-A	15/8010	1546008	BLK	1440078	PUNCH	1(2)(3)(4)(5)(6)(7)(8)(9)(10)(11)(12)(13)(14)(15)(16)(17)(18)
1440079	A	02		-	101-A	15/8010	1546008	BLK	1440080	PUNCH	1(2)(4)(5)(6)(7)(8)(9)(10)(11)(12)(13)(14)(15)(16)(17)(18)
1440081	A	02		-	101-A	15/8010	1546008	BLK	1440082	PUNCH	1(2)(3)(4)(5)(6)(7)(8)(9)(10)(11)(12)(13)(14)(15)(16)(17)(18)
1440083	A	02		-	101-A	15/8010	1546008	BLK	1440084	PUNCH	1(3)(8)(11)(14)(17)(18)
1440085	A	02		-	101-A	15/8010	1546008	BLK	1440086	PUNCH	1(2)(3)(4)(5)(6)(7)(8)(9)(10)(11)(12)(13)(14)(15)(16)(17)(18)
1440087	A	02		-	101-A	15/8010	1546008	BLK	1440088	PUNCH	1(2)(4)(5)(6)(7)(8)(9)(10)(11)(12)(13)(14)(15)(16)(17)(18)
1440089	A	02		-	101-A	15/8010	1546008	BLK	1440090	PUNCH	1(2)(3)(4)(5)(6)(7)(8)(9)(10)(11)(12)(13)(14)(15)(16)(17)(18)
1440091	A	02		-	101-A	15/8010	1546008	BLK	1440092	PUNCH	1(3)(8)(11)(14)(17)(18)
1440093	A	02		-	101-A	15/8010	1546008	BLK	1440094	PUNCH	1(2)(3)(4)(5)(6)(7)(8)(9)(10)(11)(12)(13)(14)(15)(16)(17)(18)
1440095	A	02		-	101-A	15/8010	1546008	BLK	1440096	PUNCH	1(2)(4)(5)(6)(7)(8)(9)(10)(11)(12)(13)(14)(15)(16)(17)(18)
1440097	A	02		-	101-A	15/8010	1546008	BLK	1440098	PUNCH	1(2)(3)(4)(5)(6)(7)(8)(9)(10)(11)(12)(13)(14)(15)(16)(17)(18)
1440099	A	02		-	101-A	15/8010	1546008	BLK	1440100	PUNCH	1(3)(8)(11)(14)(17)(18)
1440101	A	02		-	101-A	15/8010	1546008	BLK	1440102	PUNCH	1(2)(3)(4)(5)(6)(7)(8)(9)(10)(11)(12)(13)(14)(15)(16)(17)(18)
1440103	A	02		-	101-A	15/8010	1546008	BLK	1440104	PUNCH	1(2)(4)(5)(6)(7)(8)(9)(10)(11)(12)(13)(14)(15)(16)(17)(18)
1440105	A	02		-	101-A	15/8010	1546008	BLK	1440106	PUNCH	1(2)(3)(4)(5)(6)(7)(8)(9)(10)(11)(12)(13)(14)(15)(16)(17)(18)
1440107	A	02		-	101-A	15/8010	1546008	BLK	1440108	PUNCH	1(3)(8)(11)(14)(17)(18)
1440109	A	02		-	101-A	15/8010	1546008	BLK	1440110	PUNCH	1(2)(3)(4)(5)(6)(7)(8)(9)(10)(11)(12)(13)(14)(15)(16)(17)(18)
1440111	A	02		-	101-A	15/8010	1546008	BLK	1440112	PUNCH	1(2)(4)(5)(6)(7)(8)(9)(10)(11)(12)(13)(14)(15)(16)(17)(18)
1440113	A	02		-	101-A	15/8010	1546008	BLK	1440114	PUNCH	1(2)(3)(4)(5)(6)(7)(8)(9)(10)(11)(12)(13)(14)(15)(16)(17)(18)
1440115	A	02		-	101-A	15/8010	1546008	BLK	1440116	PUNCH	1(3)(8)(11)(14)(17)(18)
1440117	A	02		-	101-A	15/8010	1546008	BLK	1440118	PUNCH	1(2)(3)(4)(5)(6)(7)(8)(9)(10)(11)(12)(13)(14)(15)(16)(17)(18)
1440119	A	02		-	101-A	15/8010	1546008	BLK	1440120	PUNCH	1(2)(4)(5)(6)(7)(8)(9)(10)(11)(12)(13)(14)(15)(16)(17)(18)
1440121	A	02		-	101-A	15/8010	1546008	BLK	1440122	PUNCH	1(2)(3)(4)(5)(6)(7)(8)(9)(10)(11)(12)(13)(14)(15)(16)(17)(18)
1440123	A	02		-	101-A	15/8010	1546008	BLK	1440124	PUNCH	1(3)(8)(11)(14)(17)(18)
1440125	A	02		-	101-A	15/8010	1546008	BLK	1440126	PUNCH	1(2)(3)(4)(5)(6)(7)(8)(9)(10)(11)(12)(13)(14)(15)(16)(17)(18)
1440127	A	02		-	101-A	15/8010	1546008	BLK	1440128	PUNCH	1(2)(4)(5)(6)(7)(8)(9)(10)(11)(12)(13)(14)(15)(16)(17)(18)
1440129	A	02		-	101-A	15/8010	1546008	BLK	1440130	PUNCH	1(2)(3)(4)(5)(6)(7)(8)(9)(10)(11)(12)(13)(14)(15)(16)(17)(18)
1440131	A	02		-	101-A	15/8010	1546008	BLK	1440132	PUNCH	1(3)(8)(11)(14)(17)(18)
1440133	A	02		-	101-A	15/8010	1546008	BLK	1440134	PUNCH	1(2)(3)(4)(5)(6)(7)(8)(9)(10)(11)(12)(13)(14)(15)(16)(17)(18)
1440135	A	02		-	101-A	15/8010	1546008	BLK	1440136	PUNCH	1(2)(4)(5)(6)(7)(8)(9)(10)(11)(12)(13)(14)(15)(16)(17)(18)
1440137	A	02		-	101-A	15/8010	1546008	BLK	1440138	PUNCH	1(2)(3)(4)(5)(6)(7)(8)(9)(10)(11)(12)(13)(14)(15)(16)(17)(18)
1440139	A	02		-	101-A	15/8010	1546008	BLK	1440140	PUNCH	1(3)(8)(11)(14)(17)(18)
1440141	A	02		-	101-A	15/8010	1546008	BLK	1440142	PUNCH	1(2)(3)(4)(5)(6)(7)(8)(9)(10)(11)(12)(13)(14)(15)(16)(17)(18)
1440143	A	02		-	101-A	15/8010	1546008	BLK	1440144	PUNCH	1(2)(4)(5)(6)(7)(8)(9)(10)(11)(12)(13)(14)(15)(16)(17)(18)
1440145	A	02		-	101-A	15/8010	1546008	BLK	1440146	PUNCH	1(2)(3)(4)(5)(6)(7)(8)(9)(10)(11)(12)(13)(14)(15)(16)(17)(18)
1440147	A	02		-	101-A	15/8010	1546008	BLK	1440148	PUNCH	1(3)(8)(11)(14)(17)(18)
1440149	A	02		-	101-A	15/8010	1546008	BLK	1440150	PUNCH	1(2)(3)(4)(5)(6)(7)(8)(9)(10)(11)(12)(13)(14)(15)(16)(17)(18)
1440151	A	02		-	101-A	15/8010	1546008	BLK	1440152	PUNCH	1(2)(4)(5)(6)(7)(8)(9)(10)(11)(12)(13)(14)(15)(16)(17)(18)
1440153	A	02		-	101-A	15/8010	1546008	BLK	1440154	PUNCH	1(2)(3)(4)(5)(6)(7)(8)(9)(10)(11)(12)(13)(14)(15)(16)(17)(18)
1440155	A	02		-	101-A	15/8010	1546008	BLK	1440156	PUNCH	1(3)(8)(11)(14)(17)(18)
1440157	A	02		-	101-A	15/8010	1546008	BLK	1440158	PUNCH	1(2)(3)(4)(5)(6)(7)(8)(9)(10)(11)(12)(13)(14)(15)(16)(17)(18)
1440159	A	02		-	101-A	15/8010	1546008	BLK	1440160	PUNCH	1(2)(4)(5)(6)(7)(8)(9)(10)(11)(12)(13)(14)(15)(16)(17)(18)
1440161	A	02		-	101-A	15/8010	1546008	BLK	1440162	PUNCH	1(2)(3)(4)(5)(6)(7)(8)(9)(10)(11)(12)(13)(14)(15)(16)(17)(18)
1440163	A	02		-	101-A	15/8010	1546008	BLK	1440164	PUNCH	1(3)(8)(11)(14)(17)(18)
1440165	A	02		-	101-A	15/8010	1546008	BLK	1440166	PUNCH	1(2)(3)(4)(5)(6)(7)(8)(9)(10)(11)(12)(13)(14)(15)(16)(17)(18)
1440167	A	02		-	101-A	15/8010	1546008	BLK	1440168	PUNCH	1(2)(4)(5)(6)(7)(8)(9)(10)(11)(12)(13)(14)(15)(16)(17)(18)
1440169	A	02		-	101-A	15/8010	1546008	BLK	1440170	PUNCH	1(2)(3)(4)(5)(6)(7)(8)(9)(10)(11)(12)(13)(14)(15)(16)(17)(18)
1440171	A	02		-	101-A	15/8010	1546008	BLK	1440172	PUNCH	1(3)(8)(11)(14)(17)(18)
1440173	A	02		-	101-A	15/8010	1546008	BLK	1440174	PUNCH	1(2)(3)(4)(5)(6)(7)(8)(9)(10)(11)(12)(13)(14)(15)(16)(17)(18)
1440175	A	02		-	101-A	15/8010	1546008	BLK	1440176	PUNCH	1(2)(4)(5)(6)(7)(8)(9)(10)(11)(12)(13)(14)(15)(16)(17)(18)
1440177	A	02		-	101-A	15/8010	1546008	BLK	1440178	PUNCH	1(2)(3)(4)(5)(6)(7)(8)(9)(10)(11)(12)(13)(14)(15)(16)(17)(18)
1440179	A	02		-	101-A	15/8010	1546008	BLK	1440180	PUNCH	1(3)(8)(11)(14)(17)(18)
1440181	A	02		-	101-A	15/8010	1546008	BLK	1440182	PUNCH	1(2)(3)(4)(5)(6)(7)(8)(9)(10)(11)(12)(13)(14)(15)(16)(17)(18)
1440183	A	02		-	101-A	15/8010	1546008	BLK	1440184	PUNCH	1(2)(4)(5)(6)(7)(8)(9)(10)(11)(12)(13)(14)(15)(16)(17)(18)
1440185	A	02		-	101-A	15/8010	1546008	BLK	1440186	PUNCH	1(2)(3)(4)(5)(6)(7)(8)(9)(10)(11)(12)(13)(14)(15)(16)(17)(18)
1440187	A	02		-	101-A	15/8010	1546008	BLK	1440188	PUNCH	1(3)(8)(11)(14)(17)(18)
1440189	A	02		-	101-A	15/8010	1546008	BLK	1440190	PUNCH	1(2)(3)(4)(5)(6)(7)(8)(9)(10)(11)(12)(13)(14)(15)(16)(17)(18)
1440191	A	02		-	101-A	15/8010	1546008	BLK	1440192	PUNCH	1(2)(4)(5)(6)(7)(8)(9)(10)(11)(12)(13)(14)(15)(16)(17)(18)
1440193	A	02		-	101-A	15/8010	1546008	BLK	1440194	PUNCH	1(2)(3)(4)(5)(6)(7)(8)(9)(10)(11)(12)(13)(14)(15)(16)(17)(18)
1440195	A	02		-	101-A	15/8010	1546008	BLK	1440196	PUNCH	1(3)(8)(11)(14)(17)(18)
1440197	A	02		-	101-A	15/8010	1546008	BLK	1440198	PUNCH	1(2)(3)(4)(5)(6)(7)(8)(9)(10)(11)(12)(13)(14)(15)(16)(17)(18)
1440199	A	02		-	101-A	15/8010	1546008	BLK	1440200	PUNCH	1(2)(4)(5)(6)(7)(8)(9)(10)(11)(12)(13)(14)(15)(16)(17)(18)
1440201	A	02		-	101-A	15/8010	1546008	BLK	1440202	PUNCH	1(2)(3)(4)(5)(6)(7)(8)(9)(10)(11)(12)(13)(14)(15)(16)(17)(18)
1440203	A	02		-	101-A	15/8010	1546008	BLK	1440204	PUNCH	1(3)(8)(11)(14)(17)(18)
1440205	A	02		-	101-A	15/8010	1546008	BLK	1440206	PUNCH	1(2)(3)(4)(5)(6)(7)(8)(9)(10)(11)(12)(13)(14)(15)(16)(17)(18)
1440207	A	02		-	101-A	15/8010	1546008	BLK	1440208	PUNCH	1(2)(4)(5)(6)(7)(8)(9)(10)(11)(12)(13)(14)(15)(16)(17)(18)
1440209	A	02		-	101-A	15/8010	1546008	BLK	1440210	PUNCH	1(2)(3)(4)(5)(6)(7)(8)(9)(10)(11)(12)(13)(14)(15)(16)(17)(18)
1440211	A	02		-	101-A	15/8010	1546008	BLK	1440212	PUNCH	1(3)(8)(11)(14)(17)(18)
1440213	A	02		-	101-A	15/8010	1546008	BLK	1440214	PUNCH	1(2)(3)(4)(5)(6)(7)(8)(9)(10)(11)(12)(13)(14)(15)(16)(17)(18)
1440215	A	02		-	101-A	15/8010	1546008	BLK	1440216	PUNCH	1(2)(4)(5)(6)(7)(8)(9)(10)(11)(12)(13)(14)(15)(16)(17)(18)
1440217	A	02		-	101-A	15/8010	1546008	BLK	1440218	PUNCH	1(2)(3)(4)(5)(6)(7)(8)(9)(10)(11)(12)(13)(14)(15)(16)(17)(18)
1440219	A	02		-	101-A	15/8010	1546008	BLK	1440220	PUNCH	1(3)(8)(11)(14)(17)(18)
1440221	A	02		-	101-A	15/8010	1546008	BLK	1440222	PUNCH	1(2)(3)(4)(5)(6)(7)(8)(9)(10)(11)(12)(13)(14)(15)(16)(17)(18)
1440223	A	02		-	101-A	15/8010	1546008	BLK	1440224	PUNCH	1(2)(4)(5)(6)(7)(8)(9)(10)(11)(12)(13)(14)(15)(16)(17)(18)
1440225	A	02		-	101-A	15/8010	1546008	BLK	1440226	PUNCH	1(2)(3)(4)(5)(6)(7)(8)(9)(10)(11)(12)(13)(14)(15)(16)(17)(18)
1440227	A	02		-	101-A	15/8010	1546008	BLK	1440228	PUNCH	1(3)(8)(11)(14)(17)(18)
1440229	A	02		-	101-A	15/8010	1546008	BLK	1440230	PUNCH	1(2)(3)(4)(5)(6)(7)(8)(9)(10)(11)(12)(13)(14)(15)(16)(17)(18)
1440231	A	02		-	101-A	15/8010	1546008	BLK	1440232	PUNCH	1(2)(4)(5)(6)(7)(8)(9)(10)(11)(12)(13)(14)(15)(16)(17)(18)
1440233	A	02		-	101-A	15/8010	1546008	BLK	1440234	PUNCH	1(2)(3)(4)(5)(6)(7)(8)(9)(10)(11)(12)(13)(14)(15)(16)(17)(18)
1440235	A	02		-	101-A	15/8010	1546008	BLK	1440236	PUNCH	1(3)(8)(11)(14)(17)(18)
1440237	A	02		-	101-A	15/8010	1546008	BLK	1440238	PUNCH	1(2)(3)(4)(5)(6)(7)(8)(9)(10)(11)(12)(13)(14)(15)(16)(17)(18)
1440239	A	02		-	101-A	15/8010	1546008	BLK	1440240	PUNCH	1(2)(4)(5)(6)(7)(8)(9)(10)(11)(12)(13)(14)(15)(16)(17)(18)
1440241	A	02		-	101-A	15/8010	1546008	BLK	1440242	PUNCH	1(2)(3)(4)(5)(6)(7)(8)(9)(10)(11)(12)(13)(14)(15)(16)(17)(18)
1440243	A	02		-	101-A	15/8010	1546008	BLK	1440244	PUNCH	1(3)(8)(11)(14)(17)(18)
1440245	A	02		-	101-A	15/8010	1546008	BLK	1440246	PUNCH	1(2)(3)(4)(5)(6)(7)(8)(9)(10)(11)(12)(13)(14)(15)(16)(17)(18)
1440247	A	02		-	101-A	15/8010	1546008	BLK	1440248	PUNCH	1(2)(4)(5)(6)(7)(8)(9)(10)(11)(12)(13)(14)(15)(16)(17)(18)
1440249	A	02		-	101-A	15/8010	1546008	BLK	1440250	PUNCH	1(2)(3)(4)(5)(6)(7)(8)(9)(10)(11)(12)(13)(14)(15)(16)(17)(18)
1440251	A	02		-	101-A	15/8010	1546008	BLK	1440252	PUNCH	1(3)(8)(11)(14)(17)(18)
1440253	A	02		-	101-A	15/8010	1546008	BLK	1440254	PUNCH	1(2)(3)(4)(5)(6)(7)(8)(9)(10)(11)(12)(13)(14)(15)(16)(17)(18)
1440255	A	02		-	101-A	15/8010	1546008	BLK	1440256	PUNCH	1(2)(4)(5)(6)(7)(8)(9)(10)(11)(12)(13)(14)(15)(16)(17)(18)
1440257	A	02		-	101-A	15/8010	1546008	BLK	1440258	PUNCH	1(2)(3)(4)(5)(6)(7)(8)(9)(10)(11)(12)(13)(14)(15)(16)(17)(18)
1440259	A	02		-	101-A	15/8010	1546008	BLK	1440260	PUNCH	1(3)(8)(11)(14)(17)(18)
1440261	A	02		-	101-A	15/8010	1546008	BLK	1440262	PUNCH	1(2)(3)(4)(5)(6)(7)(8)(9)(10)(11)(12)(13)(14)(15)(16)(17)(18)
1440263	A	02		-	101-A	15/8010	1546008	BLK	1440264	PUNCH	1(2)(4)(5)(6)(7)(8)(9)(10)(11)(12)(13)(14)(15)(16)(17)(18)
1440265	A	02		-	101-A	15/8010	1546008	BLK	1440266	PUNCH	1(2)(3)(4)(5)(6)(7)(8)(9)(10)(11)(12)(13)(14)(15)(16)(17)(18)
1440267	A	02		-	101-A	15/8010	1546008	BLK	1440268	PUNCH	1(3)(8)(11)(14)(17)(18)
1440269	A	02		-	101-A	15/8010	1546008	BLK	1440270	PUNCH	1(2)(3)(4)(5)(6)(7)(8)(9)(10)(11)(12)(13)(14)(15)(16)(17)(18)
1440271	A	02		-	101-A	15/8010	1546008	BLK	1440272	PUNCH	1(2)(4)(5)(6)(7)(8)(9)(10)(11)(12)(13)(14)(15)(16)(17)(18)
1440273	A	02		-	101-A	15/8010	1546008	BLK	1440274	PUNCH	1(2)(3)(4)(5)(6)(7)(8)(9)(10)(11)(12)(13)(14)(15)(16)(17)(18)
1440275	A	02		-	101-A	15/8010	1546008	BLK	1440276	PUNCH	1(3)(8)(11)(14)(17)(18)
1440277	A	02		-	101-A	15/8010	1546008	BLK	1440278	PUNCH	1(2)(3)(4)(5)(6)(7)(8)(9)(10)(11)(12)(13)(14)(15)(16)(17)(18)
1440279	A	02		-	101-A	15/8010	1546008	BLK	1440280	PUNCH	1(2)(4)(5)(6)(7)(8)(9)(10)(11)(12)(13)(14)(15)(16)(17)(18)
1440281	A	02		-	101-A	15/8010	1546008	BLK	1440282	PUNCH	1(2)(3)(4)(5)(6)(7)(8)(9)(10)(11)(12)(13)(14)(15)(16)(17)(18)
1440283	A	02		-	101-A	15/8010	1546008	BLK	1440284	PUNCH	1(3)(8)(11)(14)(17)(18)
1440285	A	02		-	101-A	15/8010	1546008	BLK	1440286	PUNCH	1(2)(3)(4)(5)(6)(7)(8)(9)(10)(11)(12)(13)(14)(15)(16)(17)(18)
1440287	A	02		-	101-A	15/8010	1546008	BLK	1440288	PUNCH	1(2)(4)(5)(6)(7)(8)(9)(10)(11)(12)(13)(14)(15)(16)(17)(18)
1440289	A	02		-	101-A	15/8010	1546008	BLK	1440290	PUNCH	1(2)(3)(4)(5)(6)(7)(8)(9)(10)(11)(12)(13)(14)(15)(16)(17)(18)
1440291	A	02		-	101-A	15/8010	1546008	BLK	1440292	PUNCH	1(3)(8)(11)(14)(17)(18)
1440293	A	02		-	101-A	15/8010	1546008	BLK	1440294	PUNCH	1(2)(3)(4)(5)(6)(7)(8)(9)(10)(11)(12)(13)(14)(15)(16)(17)(18)
1440295	A	02		-	101-A	15/8010	1546008	BLK	1440296	PUNCH	1(2)(4)(5)(6)(7)(8)(9)(10)(11)(12)(13)(14)(15)(16)(17)(18)
1440297	A	02		-	101-A	15/8010	1546008	BLK	1440298	PUNCH	1(2)(3)(4)(5)(6)(7)(8)(9)(10)(11)(12)(13)(14)(15)(16)(17)(18)
1440299	A	02		-	101-A	15/8010	1546008	BLK	1440300	PUNCH	1(3)(8)