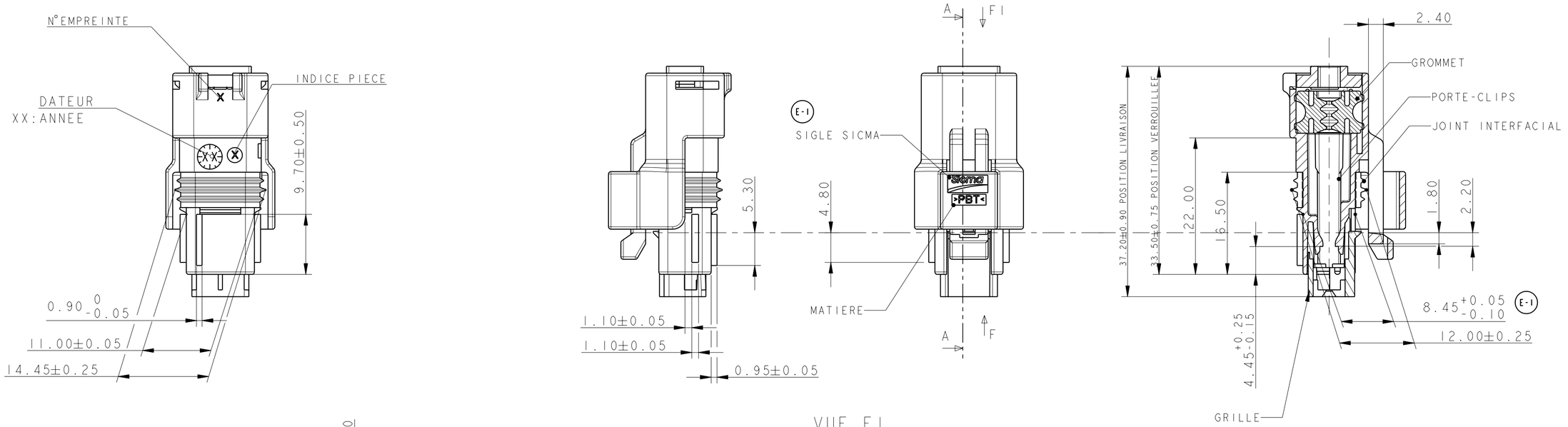

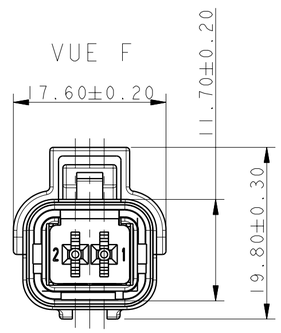

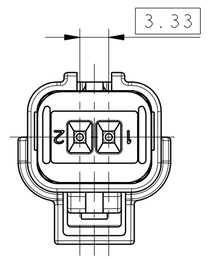

BOUCHON	210 A 01 5 019	PBT NON CHANGE	VERT					
PORTE-CLIPS	211 1 1 036	PBT NON CHANGE	MARRON					
	211 1 2 036		ROUGE					
	211 1 3 036		ORANGE					
	211 1 5 036		VERT					
	211 1 4 036		JAUNE					
	211 1 8 036		GRIS					
	211 1 6 036		BLEU	211 CC 2 S 2160	1.5X0.8	2	Sn	CuFe
	211 1 9 036		BLANC	211 CC 2 S 1160	1.5X0.8	1	Sn	CuFe
	211 1 0 036		NOIR	211 CC 2 S 2230	1.5X0.8	2	Au	Cu Mg 1
GRILLE	211 M 4 020	PBT 15% FV	JAUNE	211 CC 2 S 2120	1.5X0.8	2	Sn	Cu Mg 1
GROMMET	211 M 108	SILICON AUTOLUBRIFIE	VERT	211 CC 2 S 1230	1.5X0.8	1	Au	Cu Mg 1
JOINT INTERFACIAL	211 M 075	SILICON 4% D' HUILE	BLEU	211 CC 2 S 1120	1.5X0.8	1	Sn	Cu Mg 1
DESIGNATION	REF. FCI	MATIERE	COULEUR	CONTACT	TYPE	GAMME	REVETEMENT	MATIERE

CONNECTEUR T 111 B2 B21 7050
CONDUCTEUR SUIVANT STE 96 347 082 99 Ind.OR et 96 095 032 99 Ind.B
ALVEOLE SUIVANT STE 96 288 230 99
POSITION ALVEOLE SUIVANT STE 96 339 622 99
CONDITIONNEMENT SUIVANT NORME E 73.03.150.G
MASSE DU PRODUIT LIVRABLE:5g (ISOLANT+GRILLE+GROMMET+JOINT)
DIAMETRE DE FILS: MINI 1.40
MAXI 2.80 (E-1)

⚠ -Charniere de plaquette arriere absente ou cassee admise
-Particules de Silicone dans le grommet, bouchant partiellement un orifice, admises

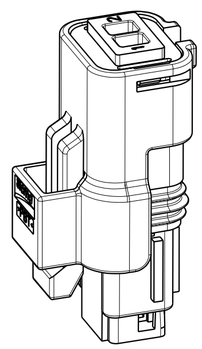

3.85	2.50	1.15	0.25	1.55	2.95	0.90PM 11.00PM	0.90PM 11.00PM	VUE F ±0.05
NOIR	BLEU	GRIS	JAUNE	VERT	MARRON	BLANC	ROUGE	ORANGE	COULEUR
D	D	D	D	D	D	D	D	D	INDICE PIECE (E-1)
211 PC 02 2 S 0 049	211 PC 02 2 S 6 049	211 PC 02 2 S 8 049	211 PC 02 2 S 4 049	211 PC 02 2 S 5 049	211 PC 02 2 S 1 049	211 PC 02 2 S 9 049	211 PC 02 2 S 2 049	211 PC 02 2 S 3 049	REF FCI

NOTE: WITH GREEN GROMMET AND BLUE SEAL

CONNECTIQUE SICMA

A08 ...	G9	DELETE "VERSION DE CHARNIERE ADMISE"
	C9	∅ WIRE:MAX: 2.90-->2.80
	F3	8.45±0.05-->8.45+0.05/-0.10
	-	NEW DRAWING OF PDS
		DM 08-016

ECN-NO. / NUMERO ECN — POSITION / POSITION — CHANGE DESCRIPTION / MODIFICATION

PRODUCT SPEC. / SPECIF. PRODUIT: - — PACKAGING SPEC. / SPECIF. EMBALLAGE: - — APPLICATION SPEC. / SPECIF. APPLICATION: -

THIS DRAWING AND ALL OTHER INFORMATION CONTAINED THEREIN IS PROPRIETARY AND THE PROPERTY OF FCI. This drawing may not be copied, reproduced or disclosed to any third party without the expressed written permission of FCI. © FCI April 1999

CE PLAN ET LES INFORMATIONS CONTENUES DANS CE PLAN SONT PROPRIETAIRES ET LA PROPRIETE DE FCI. Ce plan ne peut être copié, reproduit ou transmis sans l'autorisation expresse et écrite de FCI. © FCI Avril 1999

TOLERANCES / TOLERANCES: ±0.1;±2° — MATERIAL / MATIERE: SEE TABLE - — SURFACE FINISH / ETAT DE SURFACE: - — ISO PROJECTION / PROJECTION ISO — CAD SYSTEM: pro / eng.

COUNTERPART Nr. / CONTRE-PARTIE N°: - — COLOUR / COULEUR: SEE TABLE - — DIMENSION IN MILLIMETERS / DIMENSIONS EN MILLIMETRES — DWG SIZE / FORMAT: A2

DO NOT MEASURE DRAWING / NE PAS PRENDRE DE COTES — TOOL NO. / OUTIL N°: - — ECO Loc. Code / CODE B.E.: FE

	DATE / DATE	NAME / NOM
CREATED BY / CREE PAR	2002-07-18	CM
MODIFIED BY / MODIF. PAR	2008/05/28	Armand TECHENE
CHECKED BY / VERIF. PAR	2008/05/28	Pascal MENARD
APPROVED BY / APPR. PAR	2008/06/02	L LECLERE

TITLE / DESIGNATION: SEE NOTE

PROJECT / PROJET: 2 WAYS FEMALE CONNECTOR

ESR NO. / NUMERO ESR: - — CAT. NO. / NUMERO CAT.: -

DRAWING NUMBER / REF. PLAN: 211FT0443 — REV. / IND.: E — APPROVAL LEVEL / NIV. D'APPROBATION: -

STATE / ETAT: SERIAL RELEASED

PART NUMBER / REF. ARTICLE: See Table — REV. / IND.: - — SHEET / FEUILLE: 1 of 1 sur 1

FILE NAME / NOM DE FICHIER: 211FT0443

DOCUMENT UNDER PDS CONTROL / NO MODIFICATION ALLOWED OUTSIDE — DOCUMENT GERE SOUS P.D.S. / PAS DE MODIFICATION EN DEHORS

SCALE / ECH.: 2:1

EUR C04 112 F29 PDS