Bem. note	Merkmal feature
1	MATERIAL IDENTIFICATION CODE ACC.VDA260 Materialkennzeichnung nach VDA260
2	DATA CLOCK Datumsuhr
3	CAVITY MARK Nestmarkierung
4	FCI COMPANY LOGOTYP FCI Firmenlogo
5	CAVITY-NO. Kammernummrierung
6	REVISION INDEX SEE TABLE Aenderungsindex siehen Tabelle
7	FCI ASSEMBLY PART-NO. FCI Bauteil-Nr.
8	ONLY THE GERMAN LANGUAGE SHALL BE BINDING Nur der deutsche Text ist bindend
9	Anlieferungszustand: 2. Kontaktsicherung in Vorrraststellung condition as delivery: TPA in pre-locked position

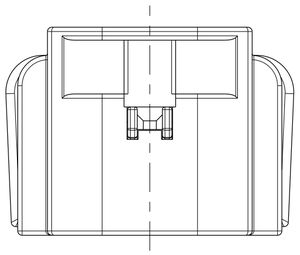

A - A

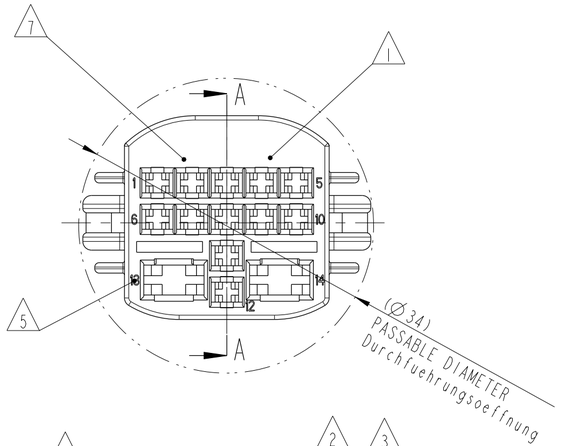

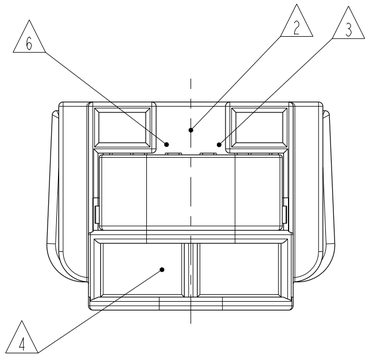

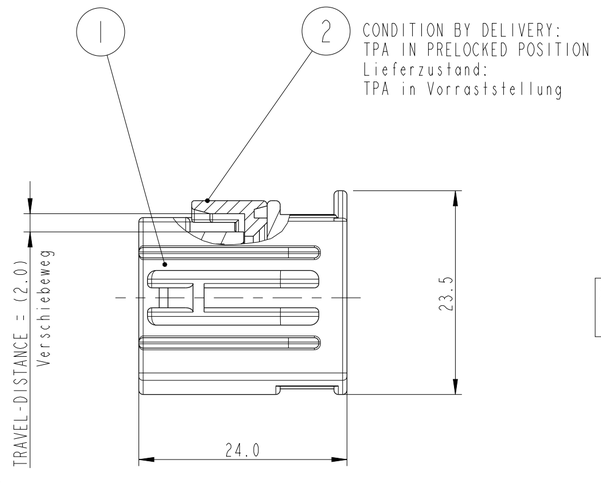

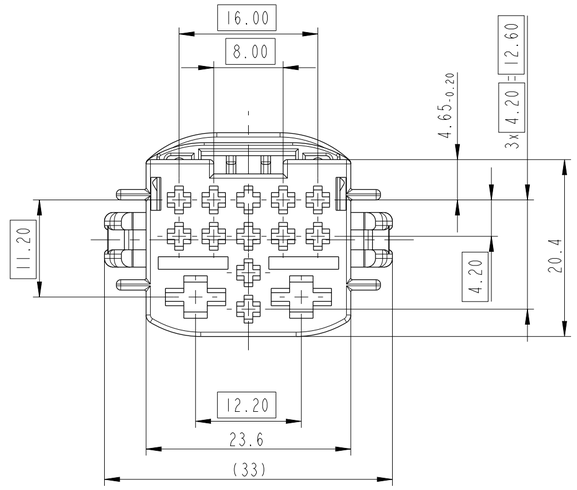

3D VIEW / 3D Ansicht
M 1:1

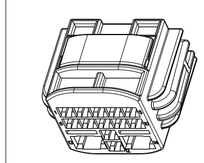

CUSTOMER NEUTRAL VERSION
Kundenneutrale Variante

ECN-11-00239		3d model updated
950/08	GHI-4 AB8-9 A3-4	added note table revised was 99011865 and 99020330
699/08	-	initial serial release
-	-	initial concept release
ECN-NO. *ECN-NUMMER*	POSITION *POSITION*	CHANGE DESCRIPTION *AENDERUNGSBESCHREIBUNG*

PRODUCT SPEC. *PRODUKT-SPEZ.* 9 901 17 70	PACKAGING SPEC. *VERPACKUNGS-SPEZ.* -	APPLICATION SPEC. *ANWENDUNGS-SPEZ.* 9 902 15 00	THIS DRAWING AND ALL OTHER INFORMATION CONTAINED THEREIN IS PROPRIETARY AND THE PROPERTY OF FCI. This drawing may not be copied, reproduced or disclosed to any third party without the expressed written permission of FCI. © FCI April 1999

DIESE ZEICHNUNG U. ALLE ENTHALTENEN INFORMATIONEN SIND EIGENTUM VON FCI. Diese Zeichnung darf weder kopiert, noch in irgendeiner Form reproduziert, gespeichert oder Dritten ohne ausdrückliche, schriftliche Genehmigung zugaenglich gemacht werden. © FCI April 1999

TOLERANCES X.X: ±0.5 ±5° *TOLERANZEN* X.XX: ±0.2 ±2°	MATERIAL : *MATERIAL :* SEE BOM siehe Stueli	SURFACE FINISH *OBERFLAECHE* APPROX. WEIGHT: 11.1g	ISO PROJECTION *ISO PROJEKTION*
COUNTERPART No. *GEGENSTUECK-Nr.* SEE BOM	COLOUR : *FARBE* SEE BOM		DIMENSION IN MILLIMETERS *BEMASSUNG IN MILLIMETER*
DO NOT MEASURE DRAWING *ZEICHNUNG NICHT VERMESSEN*	TOOL NO. *WERKZEUG-Nr.* -	ECO Loc. Code *STANDORT CODE* GN	CAD SYSTEM pro / eng.
			DWG SIZE *FORMAT* A2

	DATE *DATUM*	NAME *NAME*	TITLE *BENENNUNG*	DRAWING NUMBER *ZEICHN.-NUMMER*	REV. *INDEX*	APPROVAL LEVEL *FREIGABESTUFE*
CREATED BY *ERSTELLT*	2008/05/13	Ajan SWAMY	14W UNSEALED FEMALE CONNECTOR	PCC0574354	D	-
MODIFIED BY *GEAENDERT*	2011/12/01	M WELTHER	PROJECT *PROJEKT*			
CHECKED BY *GEPRUEFT*	2011/12/01	Rainer SCHMIDT	14W UNSEALED INLINE CONNECTOR	STATE *STATUS* SERIAL RELEASED		SHEET *BLATT* 1
APPROVED BY *GENEHMIGT*	2011/12/01	Olaf HOERNLEIN	ESR NO. 99 GER 266 *ESR-NUMMER*	CAT. NO. *KATALOG-Nr.* -		of / von 1
FILE NAME *DOK.-NAME*	PCC0574354		DOCUMENT UNDER PDS CONTROL NO MODIFICATION ALLOWED OUTSIDE	*DOKUMENT IST IM PDS VERWALTET ANDERUNG AUSSERHALB NICHT ERLAUBT*	PART NUMBER *TEILENUMMER* F493200 / REV. *INDEX* G	SCALE *M:* 2:1

2x FEMALE TERMINAL 4.8mm SPT (TYCO)	Sn VERSION	TYCO NO. 964328-1	>2.5 - 4.0	SEE SUPPLIERS DRAWING siehe Lieferantenzeichnung	SEE SUPPLIERS DRAWING siehe Lieferantenzeichnung
		TYCO NO. 964326-1	>1.0 - 2.5		
12x FEMALE TERMINAL 1.5mm DCS-2	Sn VERSION	6 000 05 41	>1.0 - 1.5	CONTACT BODY: CuFe2P R470 / 1-3µm Sn CANTILEVER SPRING: Ueberfeder: X10 CrNi 18 8 / BLANK	9 084 10 00
		6 000 05 31	0.5 - 1.0		
		6 000 05 11	>0.2 - 0.35		
DESCRIPTION Benennung	FCI-PART-NO. FCI-Teilenr.	WIRE CROSS SECTION [mm²] Leitungsquerschnitt [mm²]	MATERIAL / SURFACE Werkstoff / Oberflaeche		CRIMP SPEC. Crimpspezifikation

SUITABLE TERMINALS
Geeignete Kontakte

POS.	QUANTITY Menge	DESIGNATION Benennung	MATERIAL Werkstoff	COLOR Farbe	COUNTERPART Gegenstueck
2	1	TPA Sekundaerverriegelung	PBT-GF10	VIOLET violett	F693200
1	1	HOUSING Gehaeuse	PBT	BLACK schwarz	

BOM
Stueckliste

EUR C04 112 F29 PDS